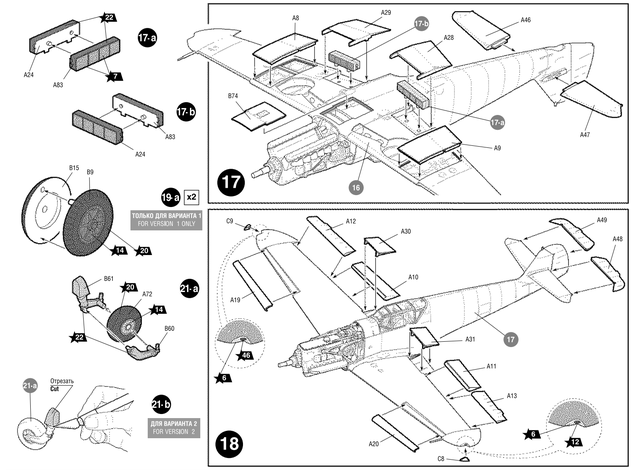

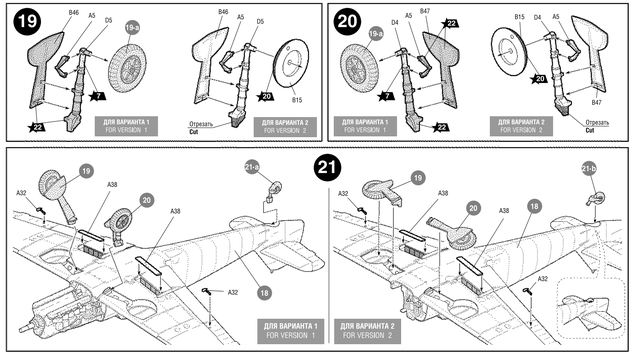

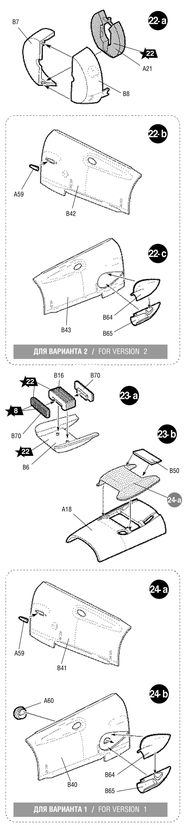

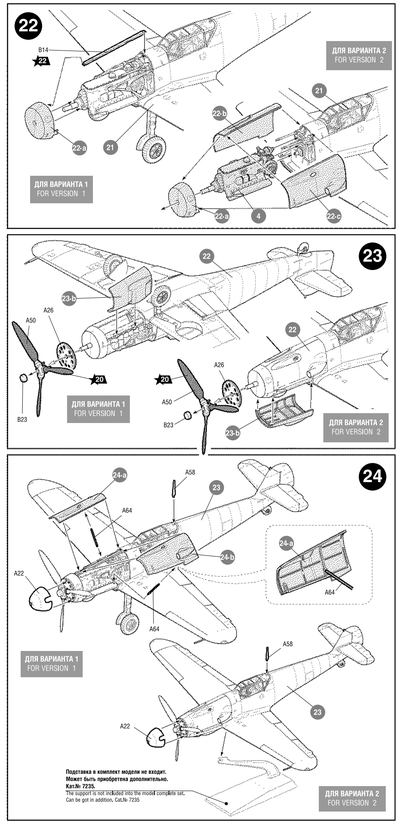

ОКРАСКА МОДЕЛИ — THE MODEL PAINTING

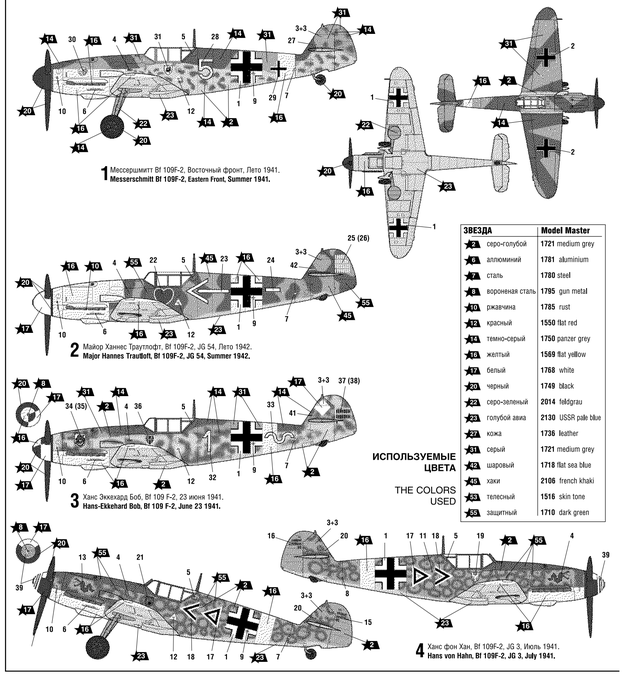

1 Мессершмитт Bf 109F-2, Восточный фронт, Лето 1941.
Messerschmitt Bf 109F-2, Eastern Front, Summer 1941.

2 Майор Ханнес Траутлофт, Bf 109F-2, JG 54, Лето 1942.
Major Hannes Trautloft, Bf 109F-2, JG 54, Summer 1942.

3 Ханс Экхехард Боб, Bf 109 F-2, 23 июня 1941.
Hans-Ekkehard Bob, Bf 109 F-2, June 23 1941.

4 Ханс фон Хан, Bf 109F-2, JG 3, Июль 1941.
Hans von Hahn, Bf 109F-2, JG 3, July 1941.

ИСПОЛЬЗУЕМЫЕ ЦВЕТА — THE COLORS USED

ЗВЕЗДА		Model Master
2	серо-голубой	1721 medium grey
6	алюминий	1781 aluminium
7	сталь	1780 steel
8	вороненая сталь	1795 gun metal
10	ржавчина	1785 rust
12	красный	1550 flat red
14	темно-серый	1750 panzer grey
16	желтый	1569 flat yellow
17	белый	1768 white
20	черный	1749 black
22	серо-зеленый	2014 feldgrau
23	голубой авиа	2130 USSR pale blue
32	кожа	1736 leather
33	серый	1721 medium grey
35	шаровый	1718 flat sea blue
36	хаки	2106 french khaki
38	телесный	1516 skin tone
39	защитный	1710 dark green

ИСПОЛЬЗОВАНИЕ СДВИЖНЫХ КАРТИНОК (ДЕКАЛЕЙ). — DIRECTIONS FOR APPLYING THE DECALS

МЕССЕРШМИТТ BF-109 F2

НЕМЕЦКИЙ ИСТРЕБИТЕЛЬ

ZVEZDA™

№4802

MESSERSCHMITT BF-109 F2

GERMAN FIGHTER

МАСШТАБ / SCALE 1:48

СДЕЛАНО В РОССИИ
MADE IN RUSSIA

ВАРИАНТЫ СБОРКИ МОДЕЛИ — THE MODEL ASSEMBLING VERSIONS

ВАРИАНТ 1 / VERSION 1

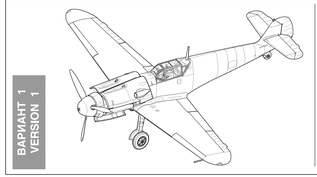

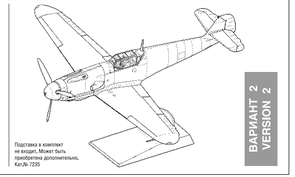

ВАРИАНТ 2 / VERSION 2

Прежде, чем приступать к сборке модели, внимательно ознакомьтесь с инструкцией.

ВНИМАНИЕ!

Сборку и окраску модели следует проводить в хорошо проветриваемом помещении вдали от источников огня.

Сборку модели производите согласно схеме. Для удобства каждая деталь на сборочной схеме обозначена номером, соответствующим номеру на литниковой рамке.

Детали следует отделять от литников ножом или другим режущим инструментом (соблюдая осторожность при работе с острыми предметами). Места среза деталей зачистите ножом или наждачной бумагой.

Модель рекомендуется окрашивать специальными красками для пластиковых моделей, выпускаемыми предприятием «ЗВЕЗДА».

Приступая к сборке модели, заранее ознакомьтесь со схемой окраски.

Перед окраской модель рекомендуется обезжирить, например, мыльным раствором и тщательно просушить.

Краски и клей в комплект не входят.

Для сборки модели рекомендуется использовать клей, выпускаемый предприятием «ЗВЕЗДА».

Используйте минимальное количество клея. Избегайте его попадания на окрашенные поверхности модели.

ВНИМАНИЕ!

ATTENTION - Useful advice! Study the instructions carefully prior to assembly. Remove parts from frame with a sharp knife or a pair of scissors and trim away excess plastic. Do not pull off parts. Assemble the parts in numerical sequence. Use plastic cement ONLY and use cement sparingly to avoid damaging the model. Paint small parts before detaching them from frame. Remove paint where parts are to be cemented.

ACHTUNG - Ein nützlicher Rat! Vor der Montage die Zeichnung aufmerksam studieren. Die einzelnen Montageteile mit einem Messer oder einer Schere vom Spritzling sorgfaltig entfernen.
Eventuelle Grate werden mit einer Klinge oder feinem Schmirgelpapier beseitgt. Keinesfalls die Montageteile mit den Händen entfernen. Bei der Montage der Tafelnumerierung folgen. Die Nummer der schon montierten Teile auf dem Spritzling ankreuzen. Bitte nur Plastikklebstoff verwenden.

ATTENZIONE - Consigli utili! Prima di iniziare il montaggio, studiare attentamente il disegno. Staccare con molta cura i pezzi dalle stampate, usando un tagliabalsa oppure un paio di forbici e togliere con una piccola lima o con carta vetro fine eventuali sbavature. Mai staccare i pezzi con le mani. Montarli seguendo l'ordine della numerazione delle tavole. Eliminare dalla stampata il numero del pezzo appena montato, facendogli sopra una croce.

ATENCION - Consejos útiles! Estudiar las instrucciones cuidadosamente antes de comenzar el montaje. Separar las piezas de las bandejas con un cuchillo afilado o un par de tijeras, y retirar el exceso de plástico o rebaba. No arrancar las piezas. Montar las piezas en orden numérico. Utilizar SOLAMENTE pegamento para plástico y en poca cantidad para evitar que se dane el modelo. Pintar las piezas pequeñas antes de separarlas de la bandeja. Retirar la pintura de los lugares por donde se deban pegar las piezas.

ATTENTION - Conseils utiles! Avant de commencer le montage, étudier attentivement le dessin. Détacher avec beaucoup de soin les morceaux des moules en usant un massicot ou bien un pair de ciseaux et couper avec une petite lame ou avec de papier de vitre fin ébarbages eventuels. Jamais détacher les morceaux avec les mains. Monter les en suivant l'ordre de la numération des tables. Eliminer de la moule le numéro de la pièce qui vient d'être montée, en le biffant avec une croix. Employer seulement de la colle pour polystirol.

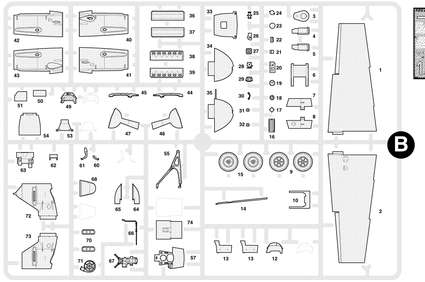

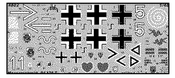

ДЕКАЛЬ DECAL

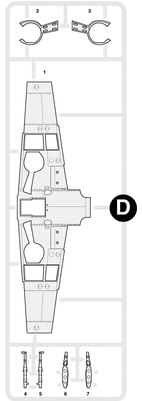

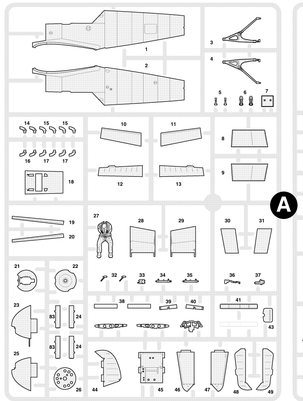

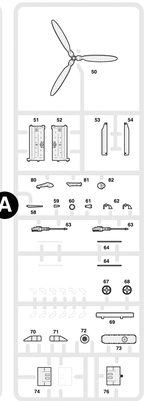

ЭТИ ИНСТРУМЕНТЫ ПОМОГУТ ВАМ КАЧЕСТВЕННО СОБРАТЬ МОДЕЛЬ:

Кусачки бокорезы **кат. №1101** Нож цанговый **кат. №1103** Пинцет прямой **кат. №1105**

Приклеить деталь на указанное место / To glue a detail on the specified place

Установить деталь на указанное место без клея / To establish a detail on the specified place without glue

Вариант на выбор / Variant on a choice

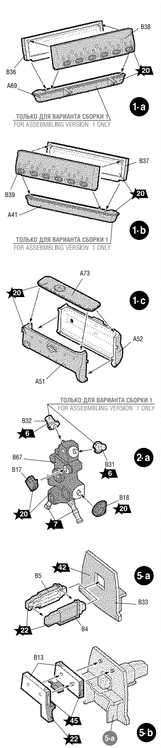

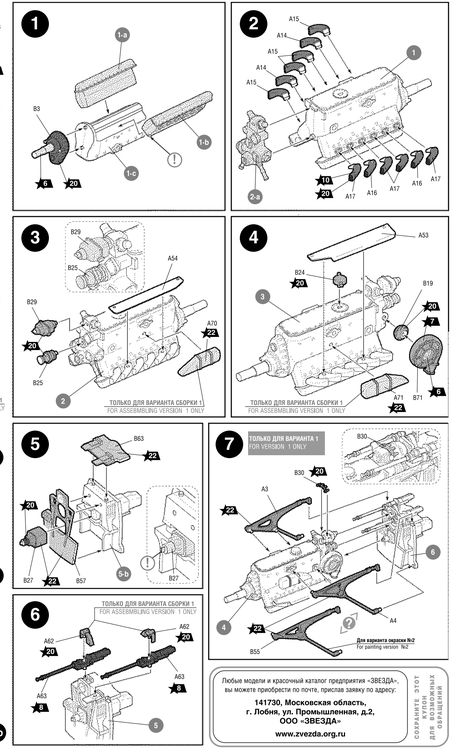

Любые модели и красочный каталог предприятия «ЗВЕЗДА»- вы можете приобрести по почте, прислав заявку по адресу:

141730, Московская область,
г. Лобня, ул. Промышленная, д.2,
ООО «ЗВЕЗДА»

www.zvezda.org.ru
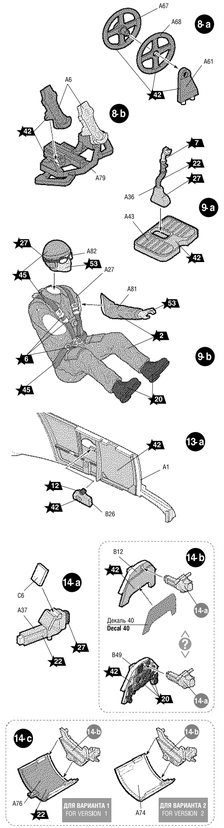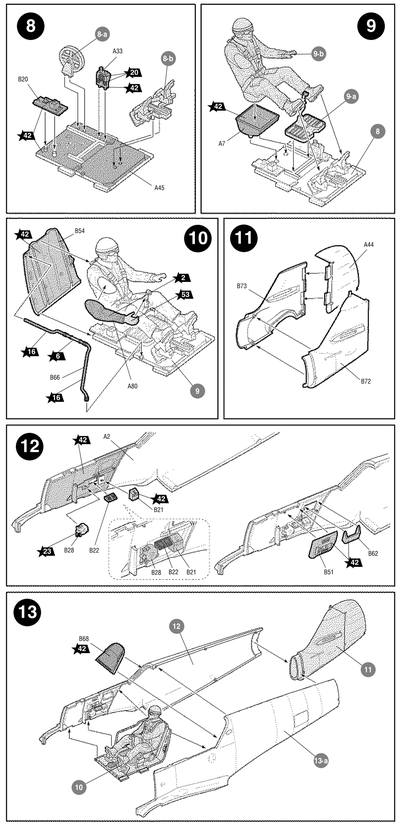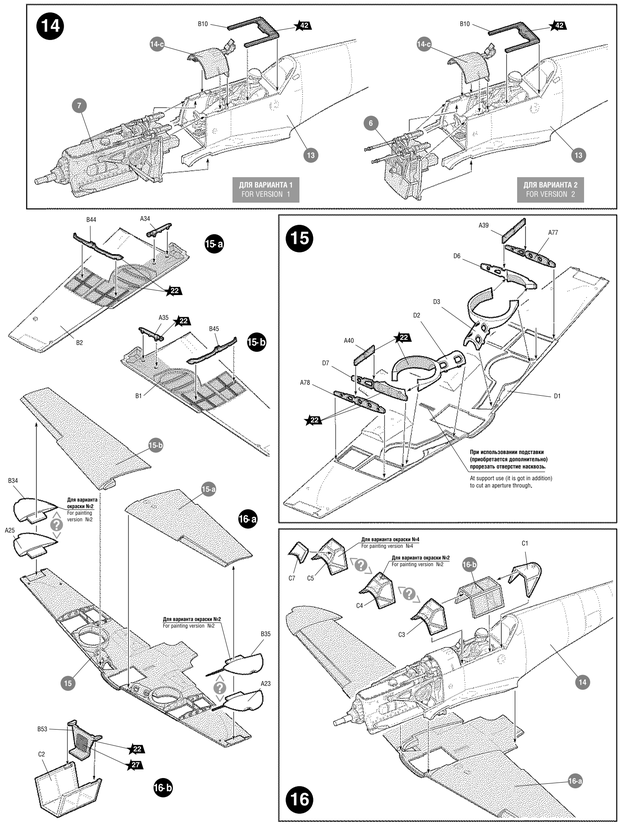
СОХРАНИТЕ ЭТОТ АДРЕС ДЛЯ ВОЗМОЖНЫХ ОБРАЩЕНИЙ