Немецкая противотанковая самоходная установка «Мардер II» Sd.Kfz.132

АК 35031

= 444

162 мм

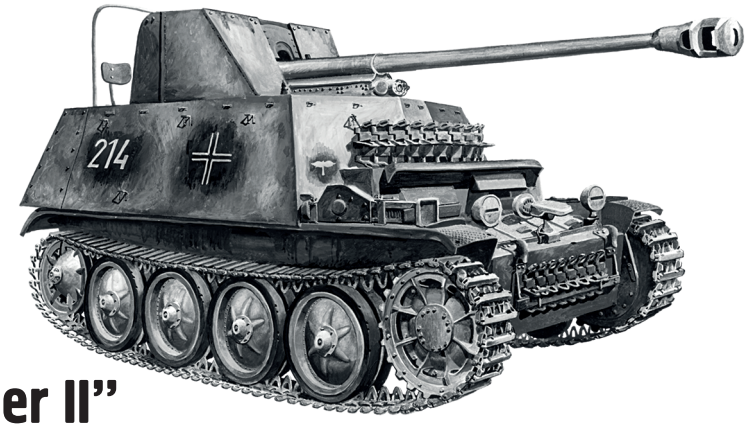

“Marder II” Sd.Kfz.132 German tank destroyer

МАСШТАБ SCALE 1:35 MAßSTAB

MADE IN RUSSIA **www.ark-models.org** **Россия, Москва, 117545, а/я 1.** **E-mail: info@ark-models.org**

Немецкая 76,2-мм лёгкая противотанковая самоходная артиллерийская установка «Мардер II» Sd.Kfz.132 (нем. “Marder” - «Куница») была разработана на базе лёгкого танка Pz.Kpfw.II Ausf.D в начале 1942 года. Она вооружалась трофейной советской 76,2-мм дивизионной пушкой Ф-22 [немецкое обозначение – PaK 36(r)], установленной в открытой сверху и сзади бронированной рубке. С апреля 1942 года эти машины использовались в боевых действиях, главным образом на Восточном фронте, а в начале 1944 года были сняты с вооружения. Всего до ноября 1943 года на заводе Алкетт в Берлине построили 202 самоходные установки «Мардер II».

“Marder II” Sd.Kfz.132 German 7.62 cm antitank self-propelled gun or tank destroyer, was developed on the basis of the Pz.Kpfw.II Ausf.D light tank early in 1942. It was armed with the captured Russian 7.62 cm F-22 divisional gun [German designation PaK 36(r)] in an armored open top and back cabin. Such self-propelled guns mainly were used in combats on the Eastern Front since April 1942 until discarded from service in early 1944. A total of 202 “Marder II” tank destroyers were manufactured at Alkett plant in Berlin before November 1943.

Внимание!

- Прежде чем приступать к сборке модели, внимательно ознакомьтесь с инструкцией.
- Детали следует отделять от литников ножом или другим режущим инструментом, соблюдая осторожность при работе с острыми предметами. Места среза деталей зачистите ножом или наждачной бумагой.
- Сборку модели производите согласно схеме. Для удобства каждая деталь на схеме сборки обозначена номером, соответствующим номеру на литниковой рамке.
- Модель рекомендуется окрашивать специальными красками для пластиковых моделей.
- Краски и клей в комплект не входят.
- Для сборки рекомендуется использовать специальный клей для пластиковых моделей.
- Используйте минимальное количество клея. Избегайте его попадания на окрашенные поверхности модели.

Осторожно!

- Только для детей старше 8 лет! Использование клея и красок - только под наблюдением взрослых.
- Не допускайте к рабочему месту детей младше 3 лет и домашних животных.
- После работы с моделью тщательно вымойте руки.
- Работайте в хорошо проветриваемом помещении, не допускайте вдыхания паров клея и краски. При работе с моделью не рекомендуется принимать пищу и курить.
- Не работайте в непосредственной близости от источников возгорания.
- Избегайте попадания клея и краски на кожу и слизистые оболочки. В случае попадания клея или краски на слизистые оболочки тщательно промойте место контакта проточной водой и немедленно обратитесь за медицинской помощью.
- Не допускайте попадания деталей в полость рта и пищевод. Если это произошло, немедленно обратитесь за медицинской помощью.

Метод нанесения декалей:

- Протрите поверхность модели влажной салфеткой.
- Вырежьте нужную декаль и погрузите её в тёплую воду на 20 секунд.
- Проверьте, отошла ли декаль от бумажной подложки.
- Приложите декаль к её месту на модели лицевой стороной вверх и аккуратно удалите подложку.
- При необходимости сместите декаль на её точное место влажными кончиками пальцев.
- Удалите лишнюю воду и пузырьки воздуха марлевым тампоном, слегка прижмите декаль.
- Когда декаль высохнет, удалите излишки клея возле декали влажным марлевым тампоном.

Attention! - Useful advice!

- Study the instructions carefully prior to assembly. Remove parts from frames with a sharp knife or a pair of scissors and trim away excess plastic. Do not pull off parts. Check assembly position and fit of parts before cementing. Assemble the parts in numerical sequence. Use plastic cement ONLY and use cement sparingly to avoid damaging the model. Paint small parts before detaching them from frames. Remove paint where parts are to be cemented.

The correct method for applying decals:

- Wipe the surface of the model with a damp cloth.
- Cut a desired decal out of a decal sheet and soak it in warm water for 20 seconds.
- Check with your fingertip whether the decal is movable on its backing paper.
- If so, place it in a proper position on the model, face up and carefully pull backing paper from the decal.
- If necessary, slide the decal on its exact position with wet fingertips.
- Push out excess water and air bubbles under the decal with a soft cloth, gently press the decal.
- When the decal is dry, wipe off excess glue around the decal with a wet cloth.

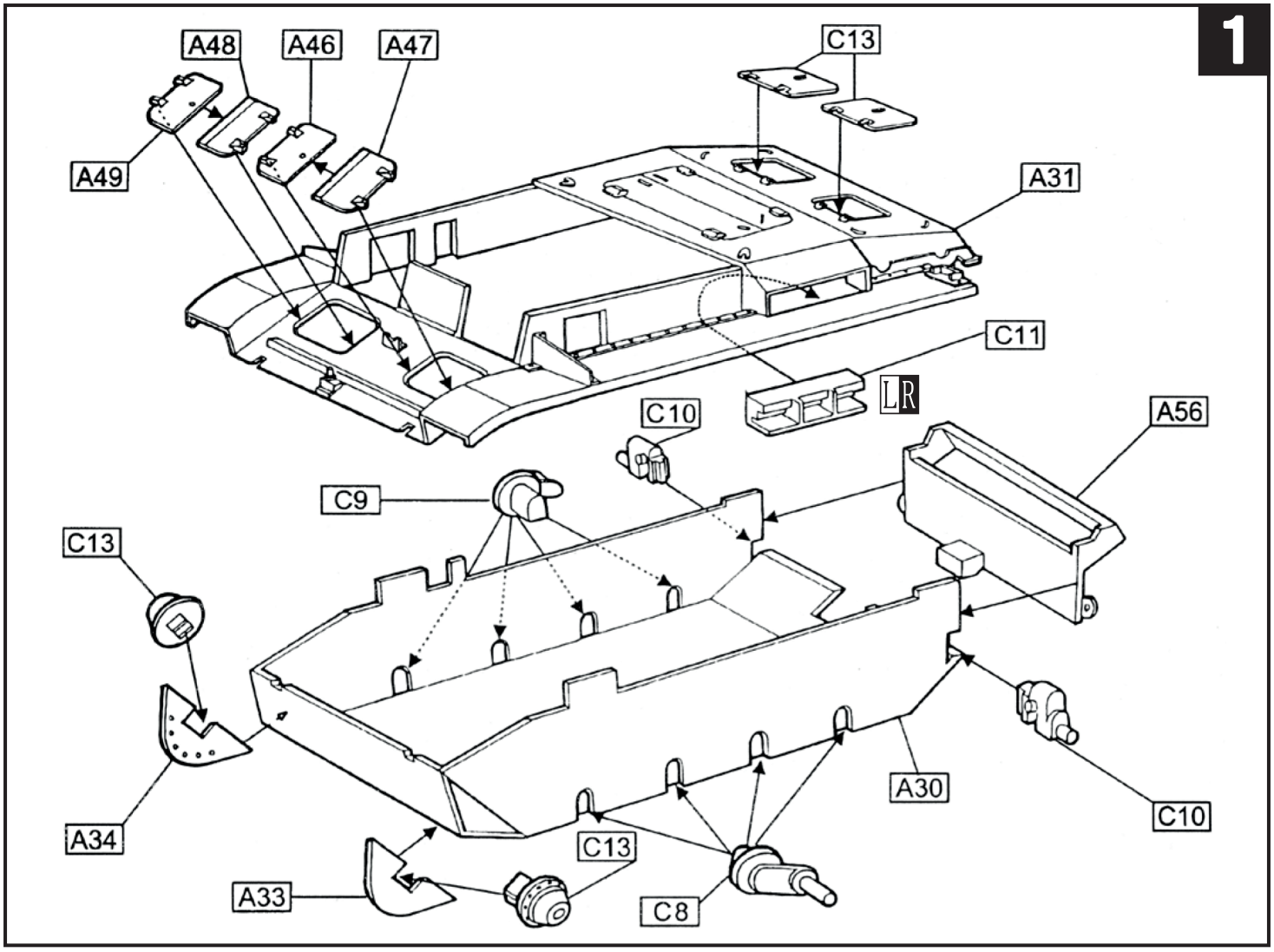
1
A48
A46
A47
C13
A49
A31
C11
LR
C10
A56
C9
C13
A30
C10
A34
C13
A33
C8

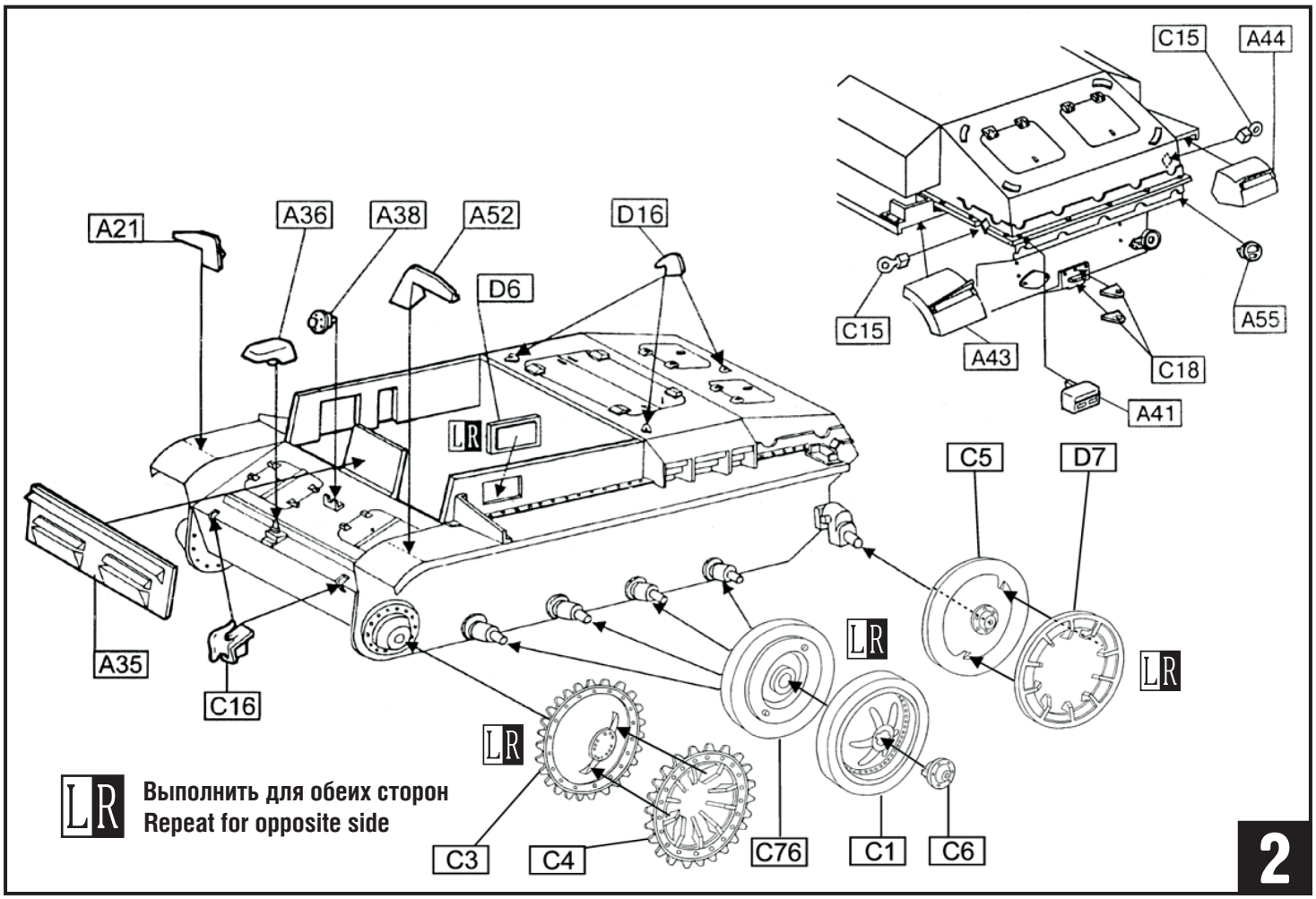
C15
A44
A21
A36
A38
A52
D16
D6
C15
A43
A55
C18
A41
LR
C5
D7
A35
C16
LR
LR
LR
Выполнить для обеих сторон
Repeat for opposite side
C3
C4
C76
C1
C6
2

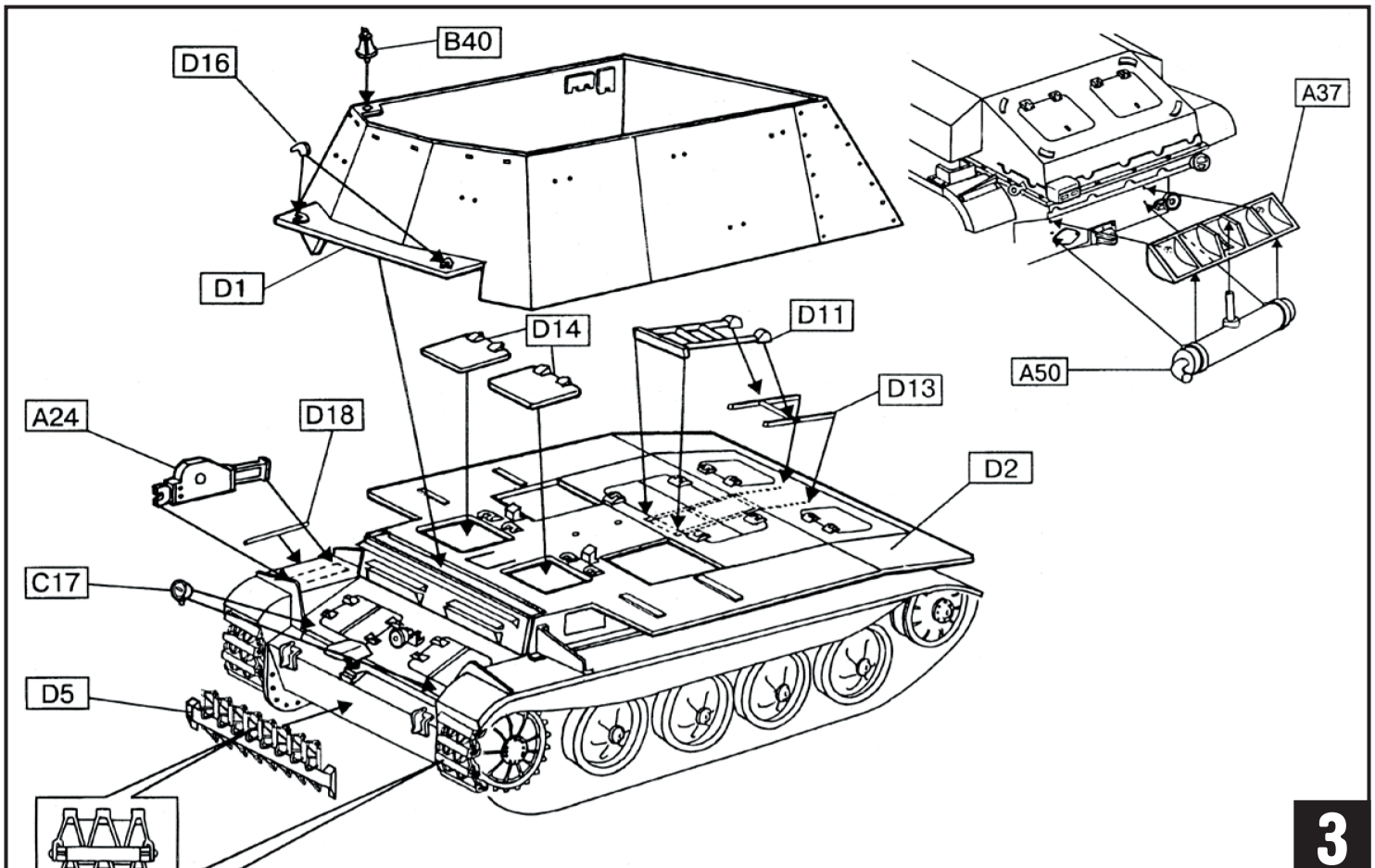
B40
D16
D1
A37
A50
D14
D11
D13
A24
D18
D2
C17
D5

3

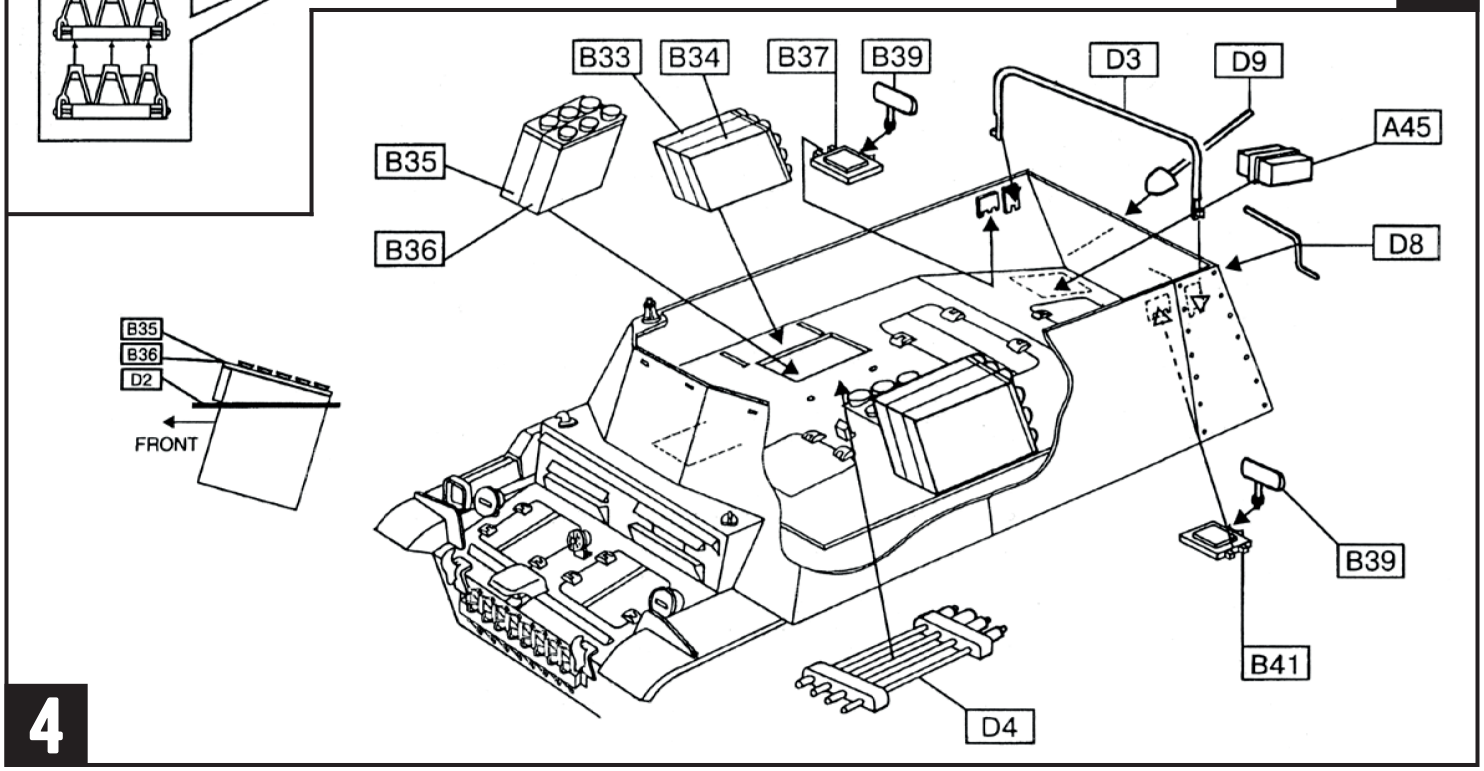
B33
B34
B37
B39
D3
D9
A45
B35
B36
D8
B35
B36
D2
FRONT
B39
B41
D4

4

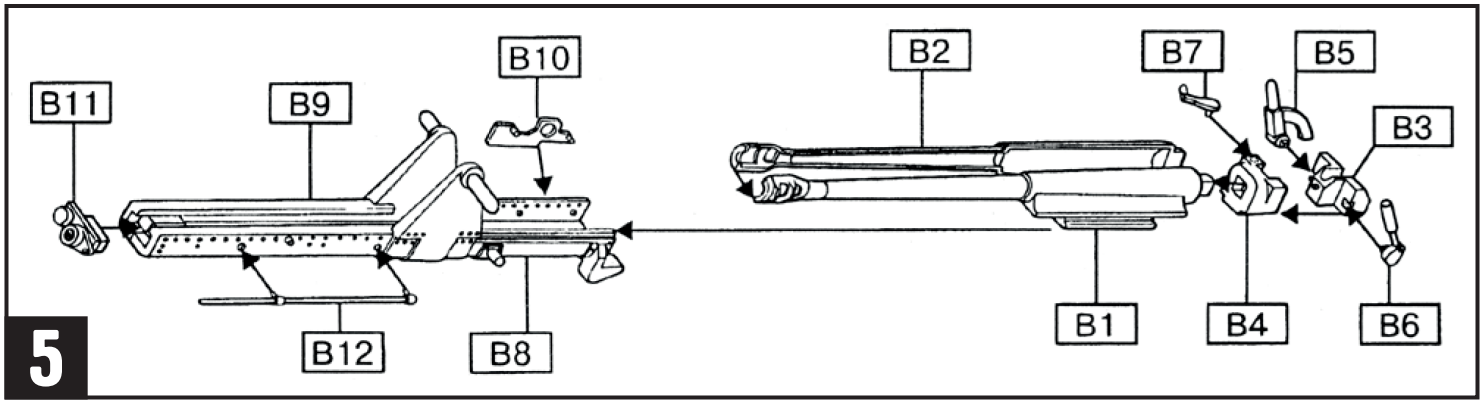
B10
B2
B7
B5
B11
B9
B3
B12
B8
B1
B4
B6

5

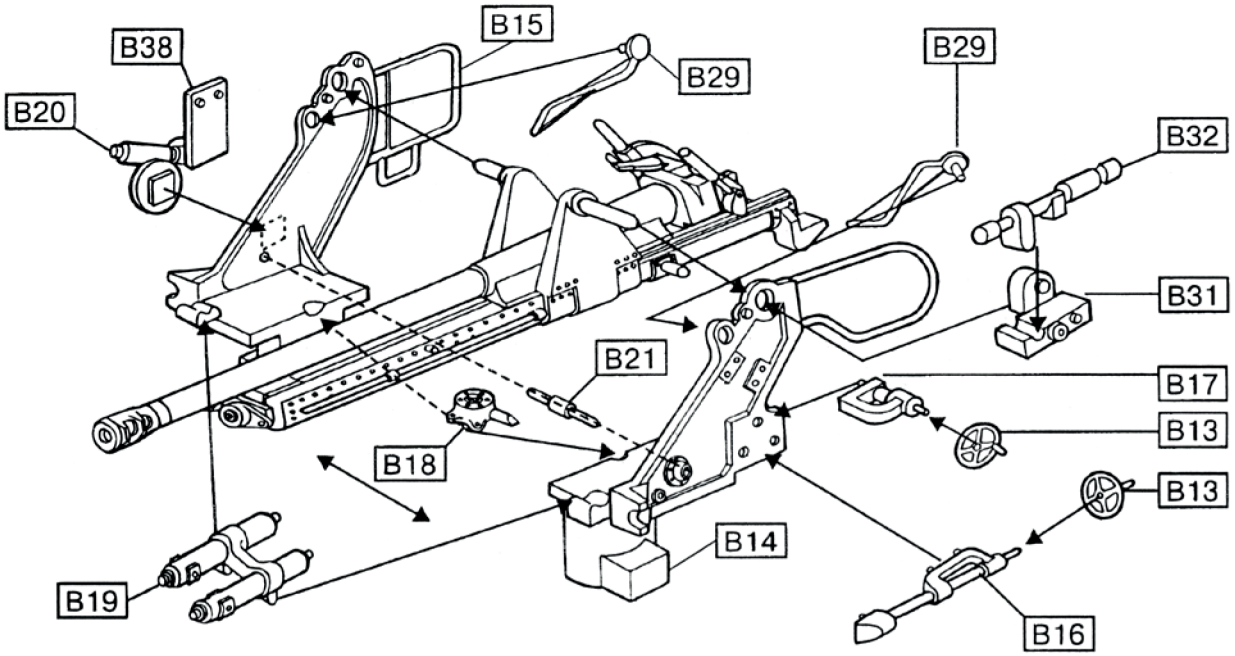
B38
B15
B29
B20
B29
B32
B31
B21
B17
B13
B18
B13
B14
B19
B16

6

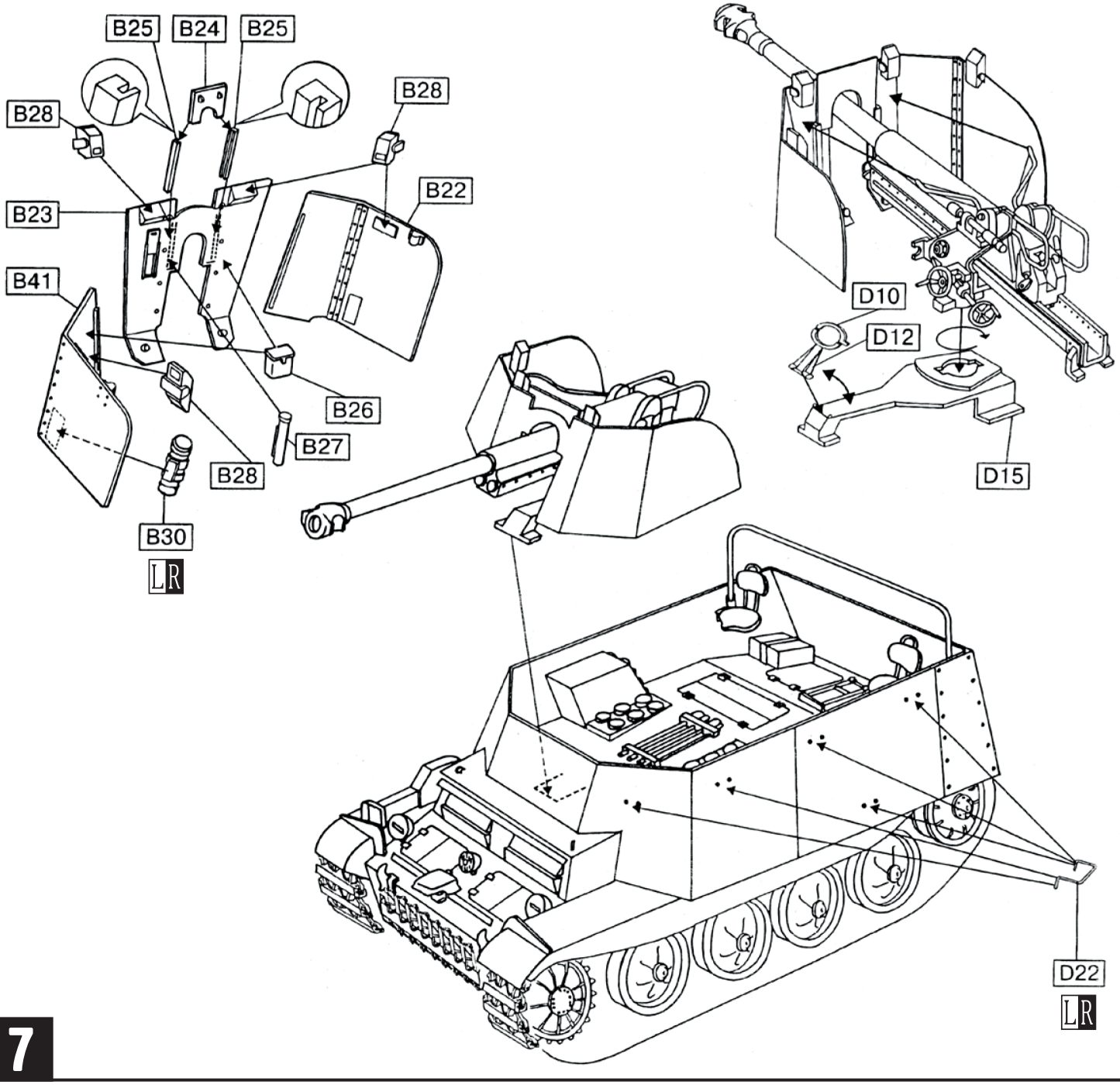
B25
B24
B25
B28
B28
B22
B23
B41
D10
D12
B26
B27
B28
D15
B30
L R
D22
L R

7

Схема окраски и нанесения декалей / Painting and applying decals

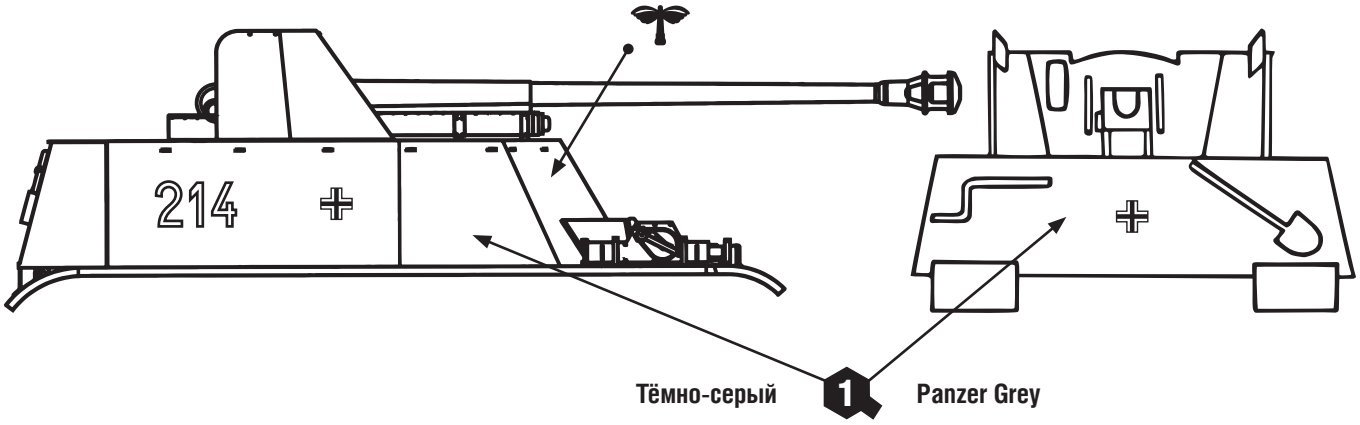

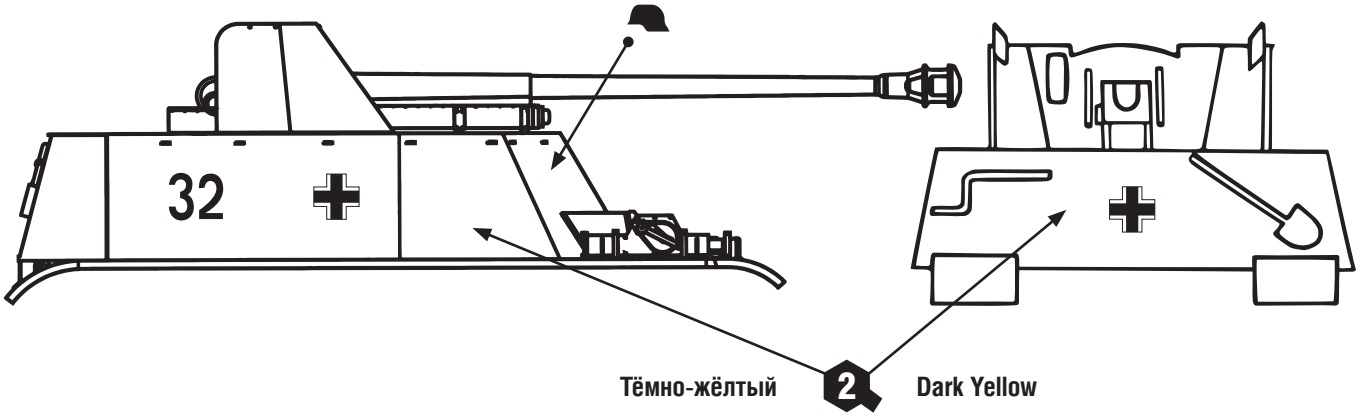

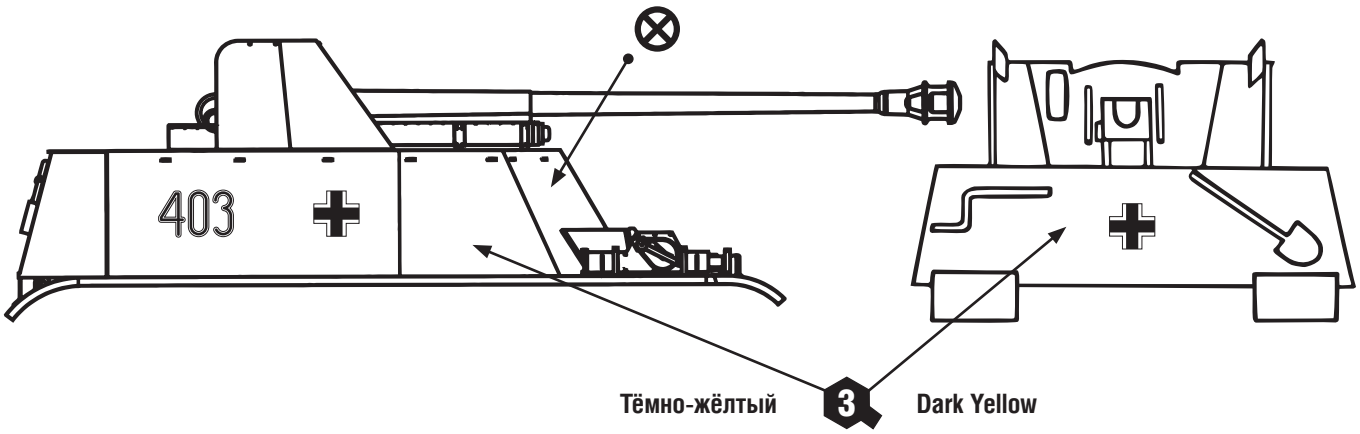
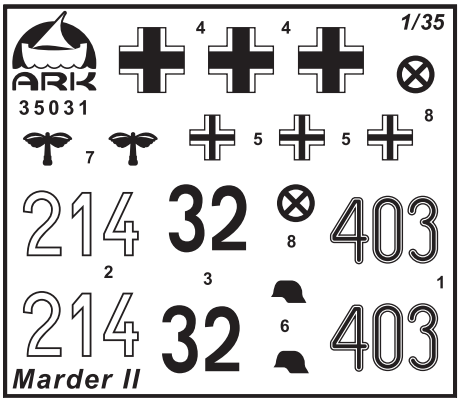
214	29-я моторизованная пехотная дивизия, Сталинград, 1942 год. The 29th Motorized Infantry Division, Stalingrad, 1942.
32	Танковая гренадёрская дивизия «Великая Германия», Восточный фронт, 1943 год. The Panzer-Grenadier Division «Großdeutschland», the Eastern Front, 1943.
403	5-я танковая дивизия СС «Викинг», Украина, 1944 год. The 5th SS Panzer Division «Wiking», the Ukraine, 1944.